СК9-РПКП-2.25-1-243

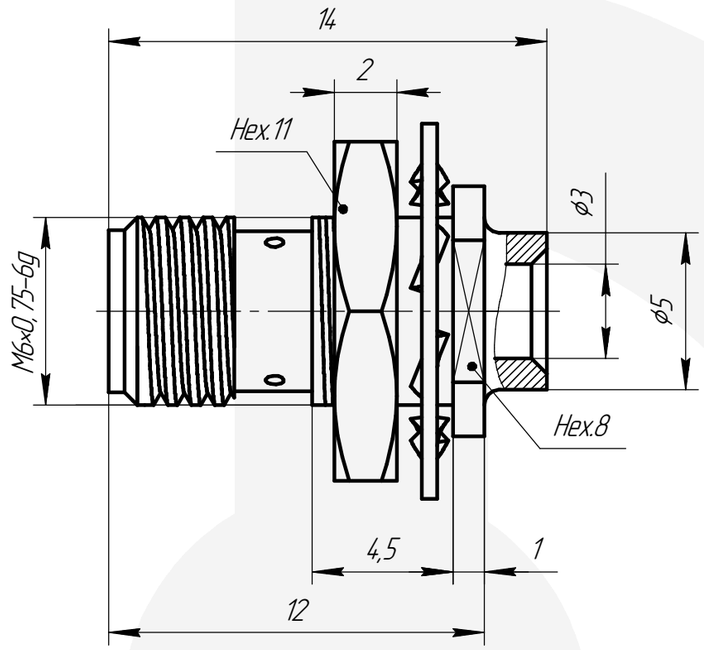

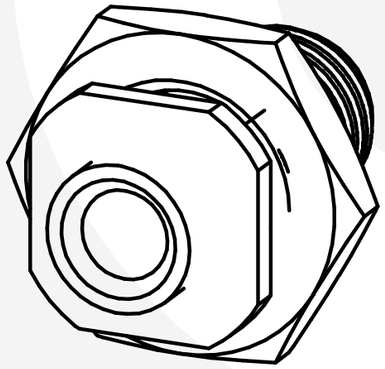

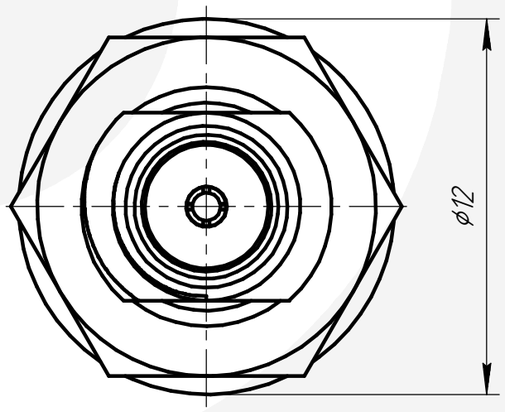

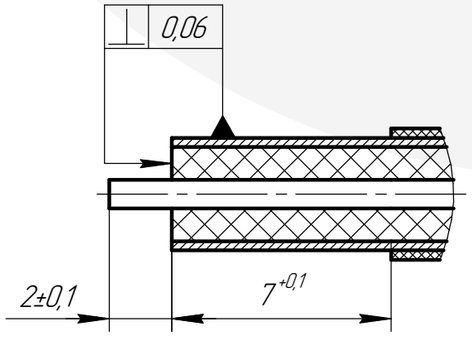

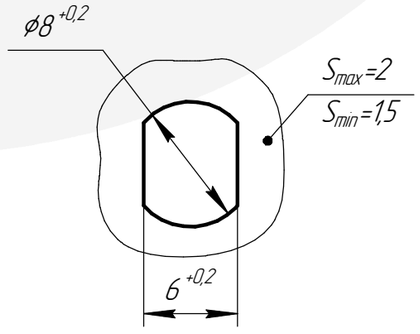

Электрические характеристики

Волновое сопротивление, Ом	50
Диапазон рабочих частот, ГГц	0–18
КСВН	не более 1,15
Вносимые потери, дБ	не более 0,3
Рабочее напряжение, В	500

Механические характеристики

Количество сочленений	не менее 500
Усилия расчленения штыря с контрольным калибром, Н	0,49–9,80

Эксплуатационные характеристики

Диапазон рабочих температур, °С	–60 ... +155
Минимальный срок службы	не менее 15 лет

Варианты исполнения разъема

Обозначение исполнения	Климатическое исполнение по ГОСТ 15150	Тип применяемого кабеля*
СК9-РПКП-2.25-1-243-1.М	02	РК50-2-25, РК50-2-28, SUCOFORM 113 FEP, SF-100

Материалы и покрытия

Деталь	Материал	Покрытие
Гнездо	Бронза бериллиевая	М2.Н3.3л-Ко(99,9)1,27
Изолятор	Фторопласт Ф-4	–
Корпус	Латунь	М2.Н3.3л-Ко(99,9)1,27

*Допускается применение аналогичных кабелей других производителей

СК9-РПКП-2.25-1-243			
Розетка приборно-кабельная		Масса	Масштаб
		3,9 г	5:1
Версия	Дата	ТУ 27.33.13.120-006-38970729-2019	АМИТРОН электроникс
2	07.11.2024		