СКЗ-РПКП-3.38-2-505

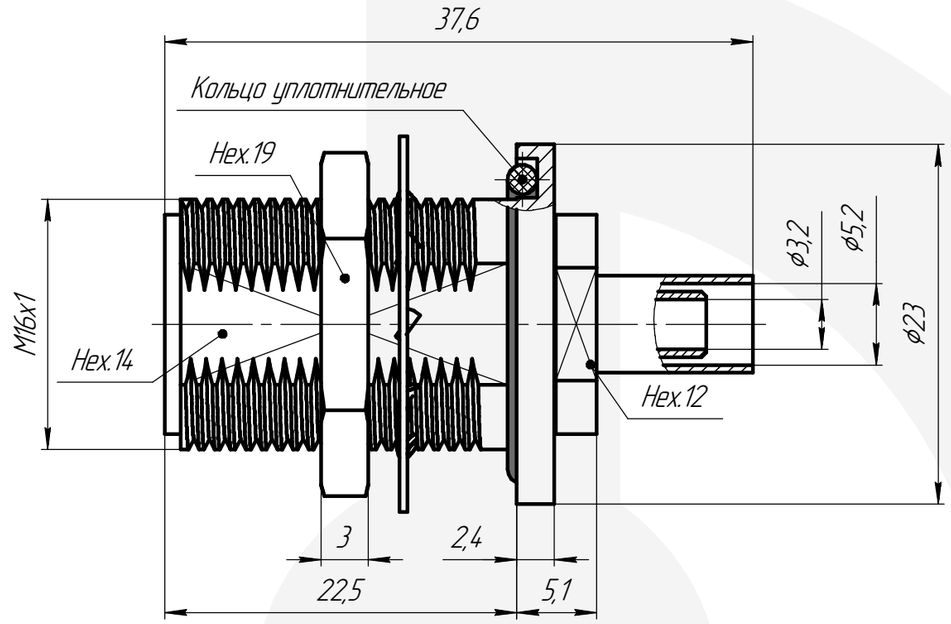

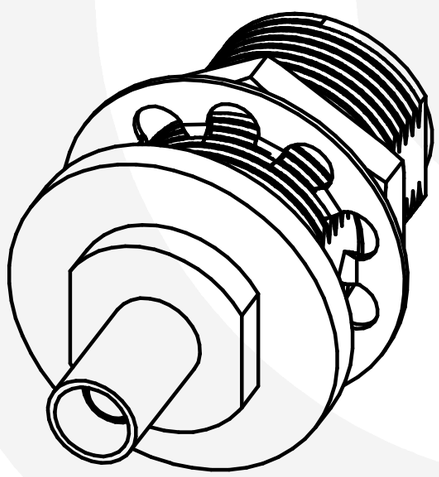

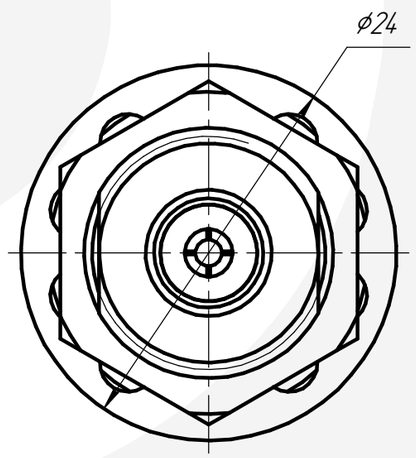

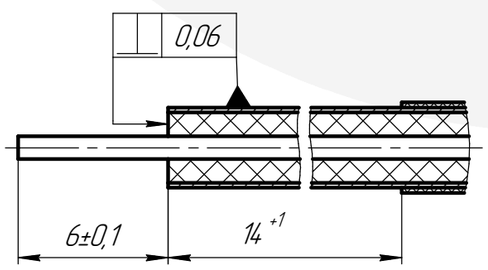

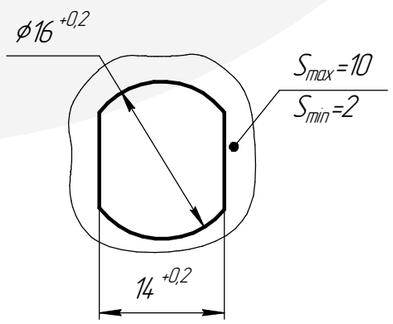

Электрические характеристики

Волновое сопротивление, Ом	50
Диапазон рабочих частот, ГГц	0–6
КСВН	не более 1,15
Вносимые потери, дБ	не более 0,3
Рабочее напряжение, В	1000

Механические характеристики

Количество сочленений	не менее 500
Усилия расчленения штыря с контрольным калибром, Н	4,9–19,6

Эксплуатационные характеристики

Диапазон рабочих температур, °С	–60 ... +155
Минимальный срок службы	не менее 15 лет

Вариант исполнения разъема

Обозначение исполнения	Климатическое исполнение по ГОСТ 15150	Тип применяемого кабеля*
СКЗ-РПКП-3.38-2-505-5.М	02	РК50-3-38, LMR-200, MFC-200

Материалы и покрытия

Деталь	Материал	Покрытие
Гнездо	Бронза бериллиевая	М2.Н3.3л-Ко(99,9)1,27
Изолятор	Фторопласт Ф-4	–
Кольцо уплотнительное 017-020-19	Силиконовый каучук	–
Корпус	Латунь	Н9

*Допускается применение аналогичных кабелей других производителей

СКЗ-РПКП-3.38-2-505

Розетка приборно-кабельная			Масса	Масштаб
			43 г	2,5:1
Версия	Дата	ТУ 6313-007-38970729-11	АМИТРОН электроникс	
2	07.11.2024			