СК9-РПМП-Х-1-077

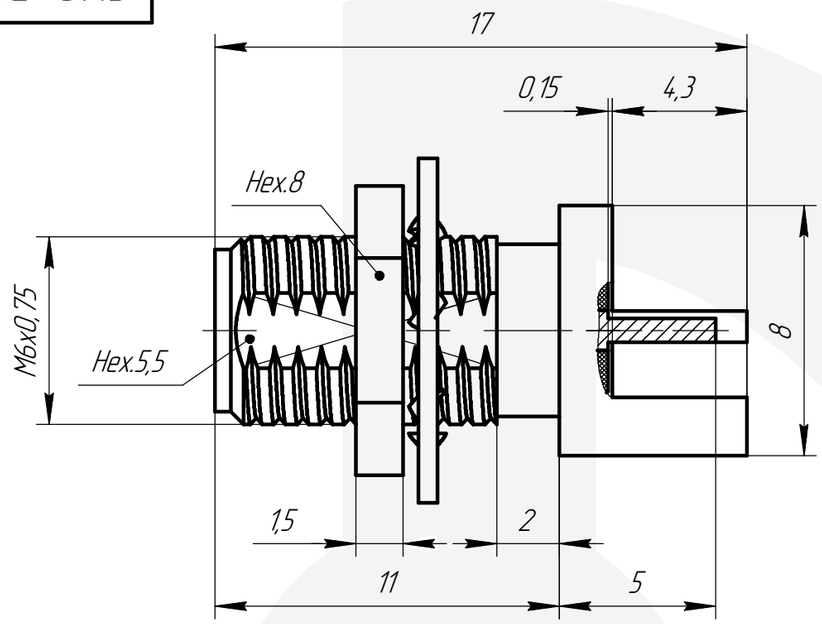


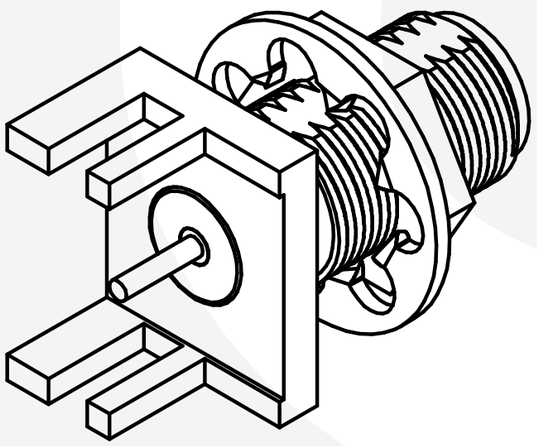

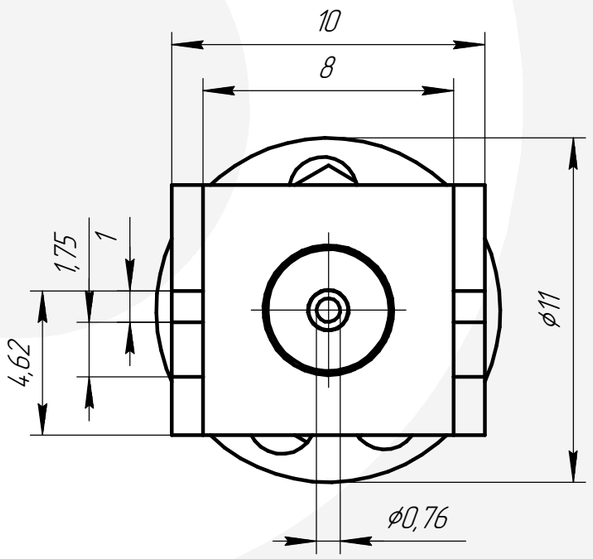


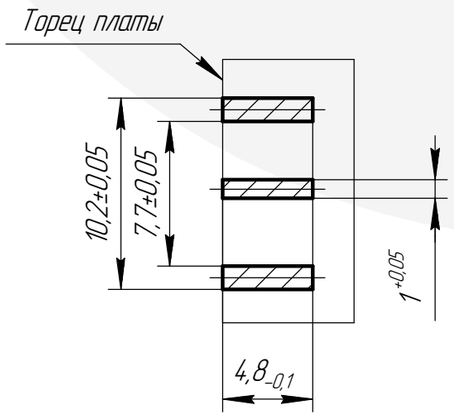


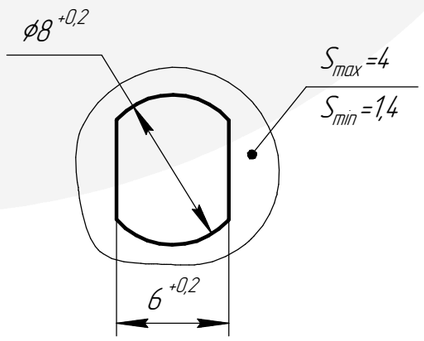


## Электрические характеристики

| | |
|---|---|
| Волновое сопротивление, Ом | 50 |
| Диапазон рабочих частот, ГГц | 0–18 ГГц |
| КСВН | не более 1,50 |
| Вносимые потери, дБ | не более 0,3 |
| Рабочее напряжение, В | 500 |

## Механические характеристики

| | |
|---|---|
| Количество сочленений | не менее 500 |
| Усилия расчленения штыря с контрольным калибром, Н | 0,49–9,80 |

## Эксплуатационные характеристики

| | |
|---|---|
| Диапазон рабочих температур, °С | –60 ... +155 |
| Минимальный срок службы | не менее 15 лет |

## Варианты исполнения разъема

| Обозначение исполнения | Климатическое исполнение по ГОСТ 15150 |
|---|---|
| СК9-РПМП-Х-1-077-1.М | 02 |

## Материалы и покрытия

| Деталь | Материал | Покрытие |
|---|---|---|
| Гнездо | Бронза бериллиевая | М2.Н3.3л-Ко(99,9)1,27 |
| Изолятор | Фторопласт Ф-4 | – |
| Корпус | Латунь | М2.Н3.3л-Ко(99,9)1,27 |

# СК9-РПМП-Х-1-077

| Розетка прямая на плату | Масса | Масштаб |
|---|---|---|
| | 3,26 г | 5:1 |

| Версия | Дата | |
|---|---|---|
| 1 | 07.11.2024 | ТУ 27.33.13.120-006-38970729-2019 |

АМИТРОН электроникс