SMA-РПКП-085-1-555

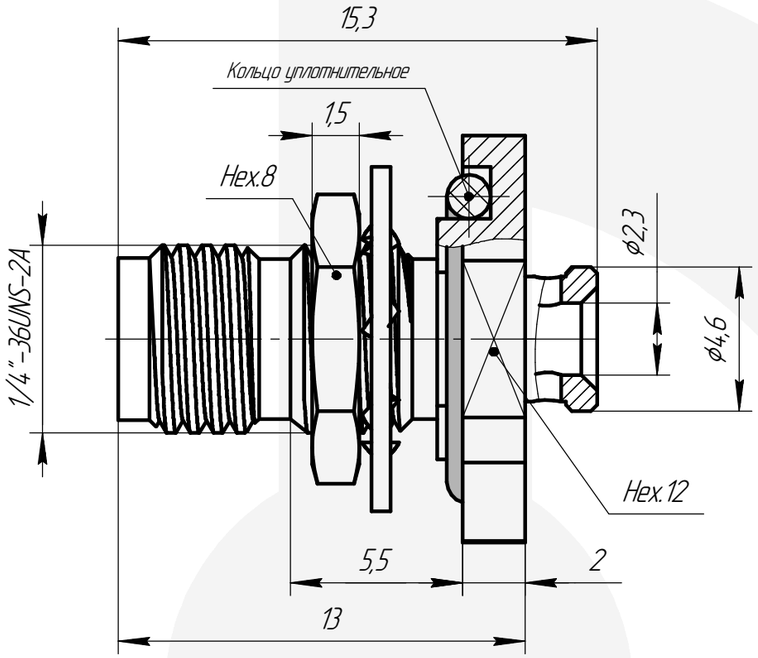

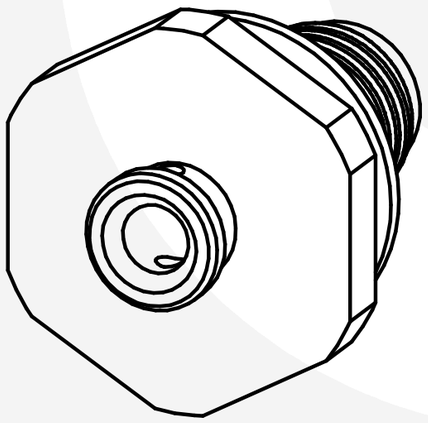

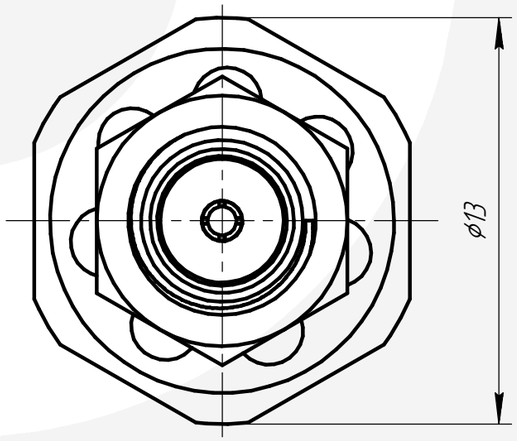

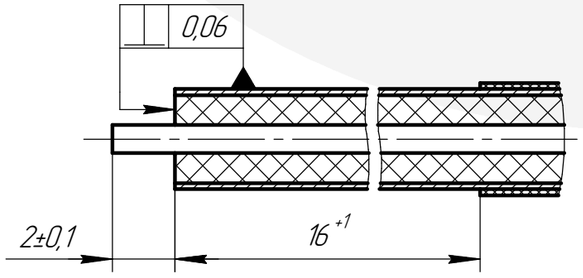

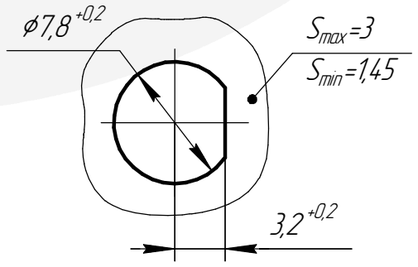

Электрические характеристики

Волновое сопротивление, Ом	50
Диапазон рабочих частот, ГГц	0–18
КСВН	не более 1,15
Вносимые потери, дБ	не более 0,3
Рабочее напряжение, В	500

Механические характеристики

Количество сочленений	не менее 500
Усилия расчленения штыря с контрольным калибром, Н	0,49–9,80

Эксплуатационные характеристики

Диапазон рабочих температур, °С	–60 ... +155
Минимальный срок службы	не менее 15 лет

Варианты исполнения разъема

Обозначение исполнения	Климатическое исполнение по ГОСТ 15150	Типы применяемых кабелей*
SMA-РПКП-085-1-555-1.М	02	RG 405, SF 085, SUCOFORM 86, Мезон-1,5-21-С, Мезон-1,5-22-С

Материалы и покрытия

Деталь	Материал	Покрытие
Гнездо	Бронза бериллиевая	М2.Н3.3л-Ко(99,9)1,27
Изолятор	Фторопласт Ф-4	–
Кольцо уплотнительное 008-010-14	Силиконовый каучук	–
Корпус	Латунь	М2.Н3.3л-Ко(99,9)1,27

*Допускается применение аналогичных кабелей других производителей

SMA-РПКП-085-1-555				
Розетка приборно-кабельная			Масса	Масштаб
			4,3 г	5:1
Версия	Дата	ТУ 27.33.13.120-005-38970729-2019	АМИТРОН электроникс	
2	07.11.2024			