N-РПКП-1,5.214-2-501

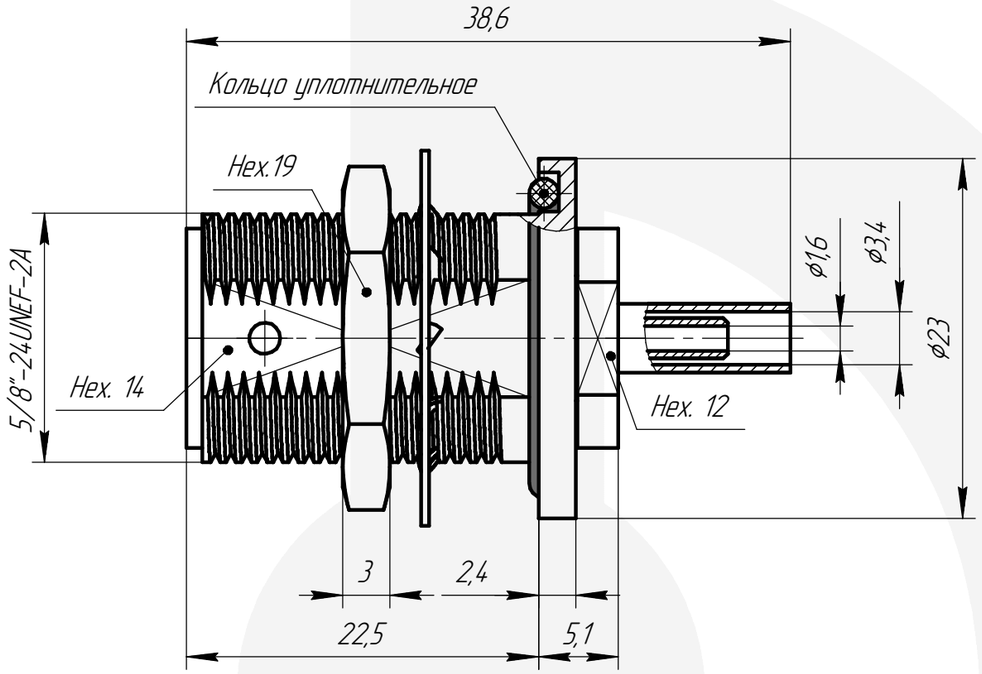

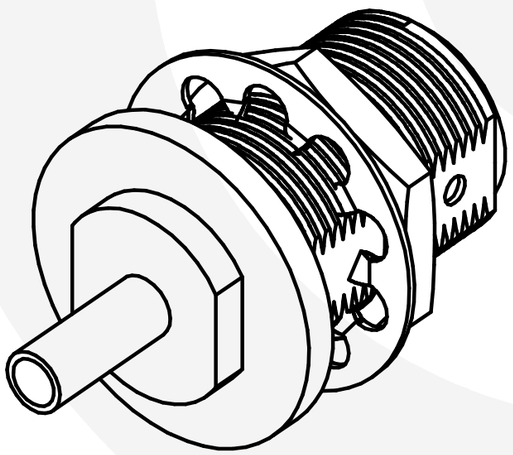

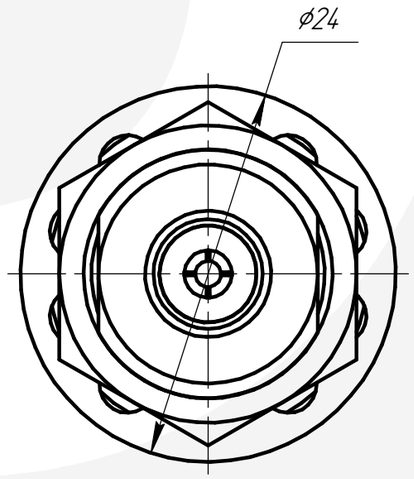

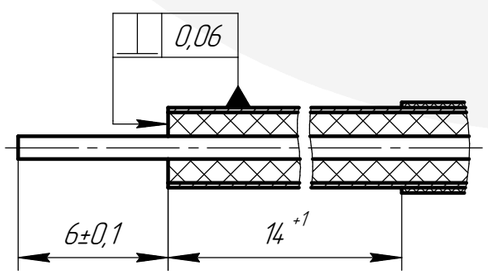

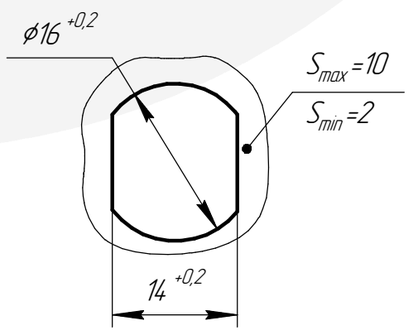

Электрические характеристики

Волновое сопротивление, Ом	50
Диапазон рабочих частот, ГГц	0–12
КСВН	не более 1,2
Вносимые потери, дБ	не более 0,3
Рабочее напряжение, В	1000

Механические характеристики

Количество сочленений	не менее 500
Усилия расчленения штыря с контрольным калибром, Н	4,9–19,6

Эксплуатационные характеристики

Диапазон рабочих температур, °С	–60 ... +155
Минимальный срок службы	не менее 15 лет

Вариант исполнения разъема

Обозначение исполнения	Климатическое исполнение по ГОСТ 15150	Типы применяемых кабелей*
N-РПКП-1,5.214-501-5.М	02	РК50-1,5-214, RG316D

Материалы и покрытия

Деталь	Материал	Покрытие
Гнездо	Бронза бериллиевая	М2.Н3.3л-Ка(99,9)1,27
Изолятор	Фторопласт Ф-4	–
Кольцо уплотнительное 017-020-19	Силиконовый каучук	–
Корпус	Латунь	Н9

*Допускается применение аналогичных кабелей других производителей

N-РПКП-1,5.214-2-501			
Розетка приборно-кабельная		Масса 43 г	Масштаб 2,5:1
Версия 2	Дата 01.11.2024	ТУ 6313-008-38970729-13	АМИТРОН электроникс