КОАКСИАЛЬНЫЙ СОЕДИНИТЕЛЬ

АМИТРОН
ЭЛЕКТРОНИКС

Розетка блочная фланцевая
СК9-РБФП-Х-1-102

ТУ 6313-006-38970729-11

Розетка блочная фланцевая

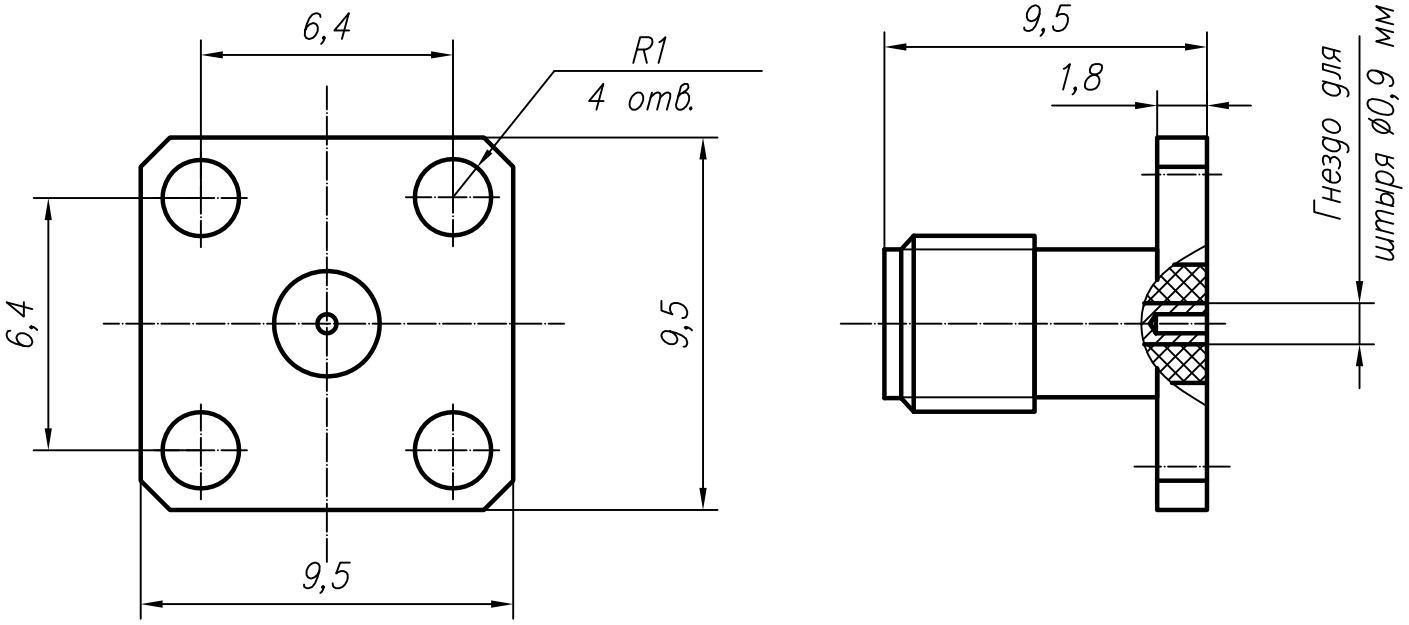

Технические параметры

Волновое сопротивление: 50 Ом.
Диапазон рабочих частот: не более 18 ГГц.
КСВН: не более 1,05+0,02xf(ГГц)max.
Присоединительные размеры: тип IX по ГОСТ РВ 51914-2002.
Рабочее напряжение: не более 500 В.
Диапазон рабочих температур: от -60 до +155 °С.
Соединители изготавливают в климатических исполнениях, в соответствии с требованиями ГОСТ 15150-69:
В2 – разъемы с литерой "М",
УХЛ2 – разъемы с литерой "К".
Количество сочленений: не менее 500.
Масса: 1,6 г.
Соединитель поставляется совместно со штырем АМРУ.715113.001 либо штырем АМРУ.715314.001, во выбору.

ВАРИАНТЫ ИСПОЛНЕНИЯ РАЗЪЕМА

Обозначение исполнения	
СК9-РБФП-Х-1-102-1.М	СК9-РБФП-Х-1-102-1.К
СК9-РБФП-Х-1-102-2.М	СК9-РБФП-Х-1-102-2.К
СК9-РБФП-Х-1-102-4.М	СК9-РБФП-Х-1-102-4.К
СК9-РБФП-Х-1-102-5.М	СК9-РБФП-Х-1-102-5.К

123592 г.Москва, ул.Кулакова, 20, стр.1а
Тел.факс: (495) 662-40-14, 757-65-09
www.amel.ru

Дата выпуска/ номер изменений
26.05.2014
Изменение 4

Материалы и покрытия

Деталь	Материал	Покрытие
Корпус	Латунь	для исполнений с литерой "М": 1.М – Н3.3л-Ко(99,9)1,3; 2.М – Ср-Су(99,4)6; 4.М – Хим.пас.гфж.; 5.М – Н9;
		для исполнений с литерой "К": 1.К – Н3.3л-Ко(99,9)0,5; 2.К – Ср-Су(99,4)3; 4.К – Хим.пас.гфж.; 5.К – Н3.
Гнездо	Бронза бериллиевая	Н3.3л-Ко(99,9)1,27 для исполнений с литерой "М", Н3.3л-Ко(99,9)0,5 для исполнений с литерой "К".
Изолятор	Фторопласт	—

КОАКСИАЛЬНЫЙ СОЕДИНИТЕЛЬ

Розетка блочная фланцевая

СК9-РБФП-Х-1-102

ТУ 6313-006-38970729-11

Штырь АМРУ.715113.001 диаметром 0,9 мм

Покрытие: Н3.3л-Ко(99,9)1,27.
Материал: бериллиевая бронза.
Масса: 0,01 г.

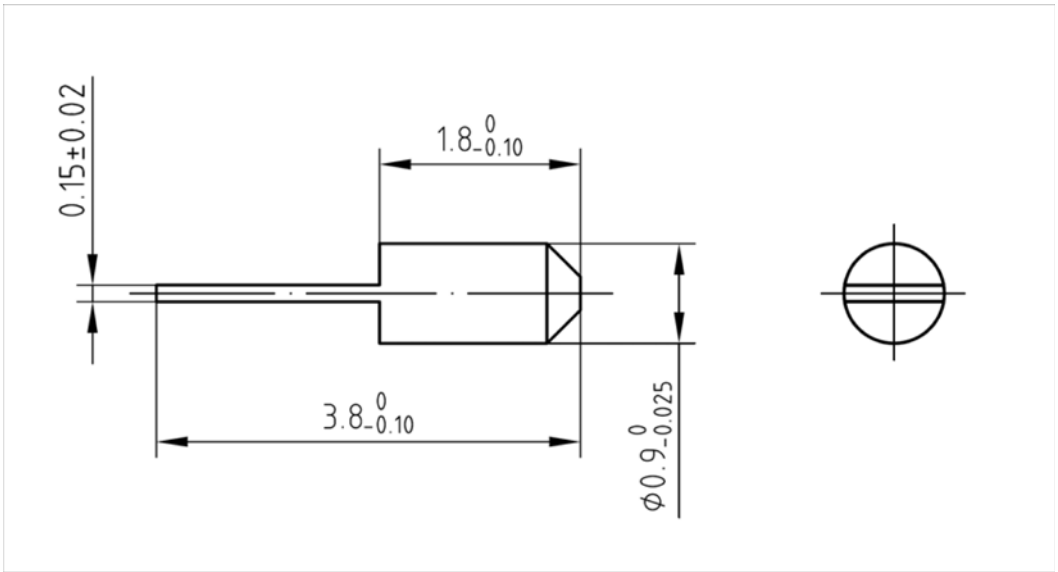

Штырь АМРУ.715314.001 диаметром 0,9 мм

Покрытие: Н3.3л-Ко(99,9)1,27.
Материал: бериллиевая бронза.
Масса: 0,02 г.

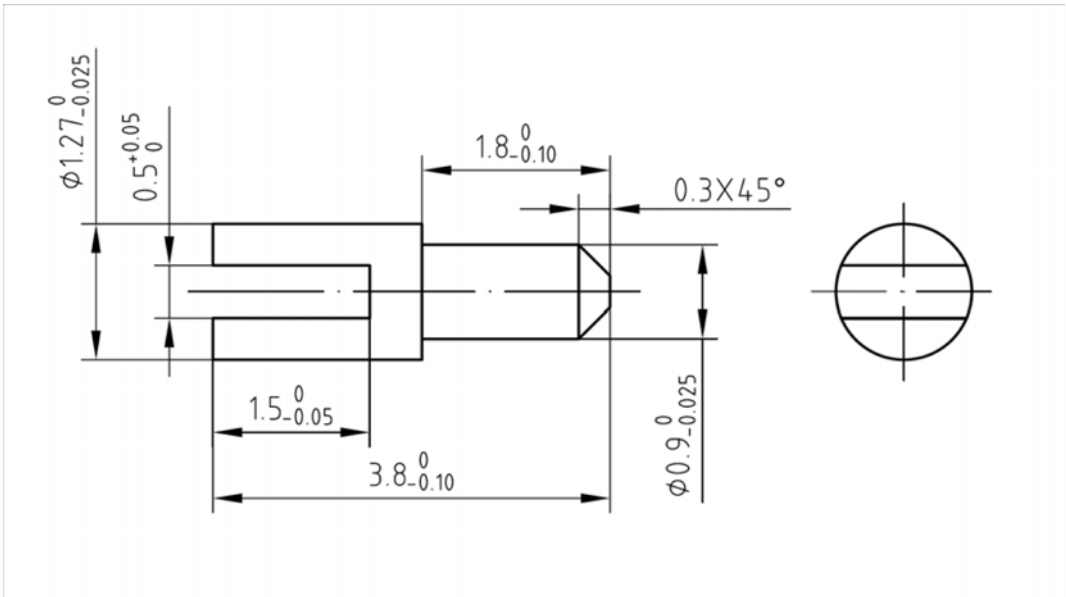

123592 г.Москва, ул.Кулакова, 20, стр.1а
Тел.факс: (495) 662-40-14, 757-65-09
www.amel.ru

Дата выпуска/ номер изменений
26.05.2014
Изменение 4

КОАКСИАЛЬНЫЙ СОЕДИНИТЕЛЬ

Розетка блочная фланцевая

СК9–РБФП–Х–1–102

ТУ 6313–006–38970729–11

Структура условного обозначения соединителей СК9

СК9 – ВК У – 141 – 1 – 170 – 1.М

Тип покрытия корпуса:
1.М – Н3.3л–Ко(99,9)1,3;
2.М – Ср–Су(99,4)6;
4.М – Хим.пас.гфж.;
5.М – Н9;
1.К – Н3.3л–Ко(99,9)0,5;
2.К – Ср–Су(99,4)3;
4.К – Хим.пас.гфж.;
5.К – Н3.

Номер разработки

Способ монтажа
1 – Пайка;
2 – Обжим;
3 – Прижим.

Условное обозначение типа кабеля

Тип корпуса:
П – Прямой;
У – Угловой.

Вид корпуса, способ крепления или монтажа:
ВК – Вилка кабельная;
РПК – Розетка приборно–кабельная;
РФК – Розетка фланцевая кабельная;
РБФ – Розетка блочная фланцевая;
РПМ – Розетка для монтажа на печатную плату;
РБМГ – Коаксиальный микрополосковый переход герметичный;
РБМН – Коаксиальный микрополосковый переход негерметичный.

Тип соединителя

123592 г.Москва, ул.Кулакова, 20, стр.1а
Тел.факс: (495) 662–40–14, 757–65–09
www.amel.ru

Дата выпуска/ номер изменений
26.05.2014
Изменение 4